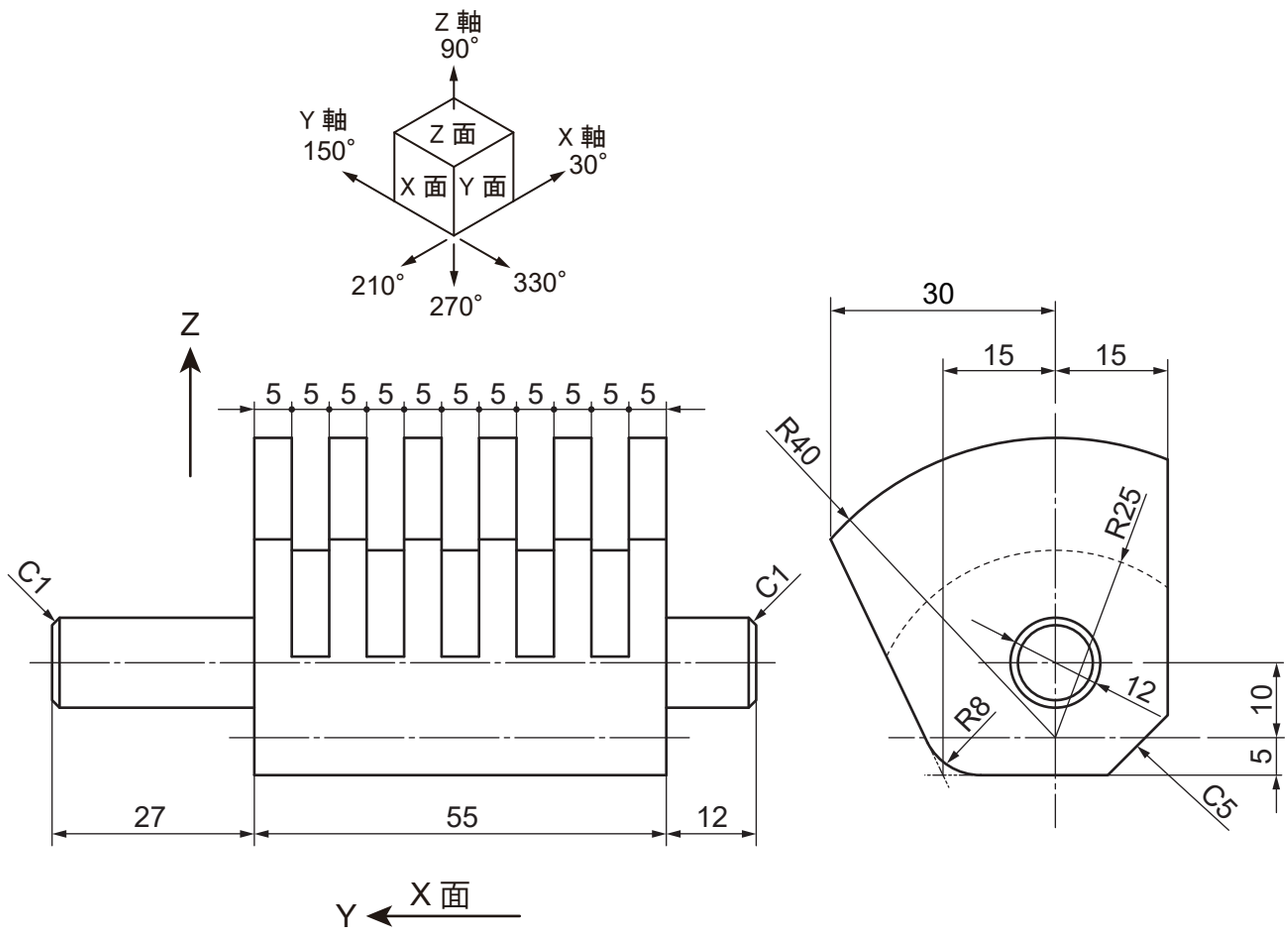
Z 軸
90°
Y 軸
150°
X 軸
30°
Z 面
X 面
Y 面
210°
270°
330°
Z
5 5 5 5 5 5 5 5 5 5 5
C1
C1
27
55
12
Y
X 面
30
15
15
R40
R25
12
R8
10
5
C5