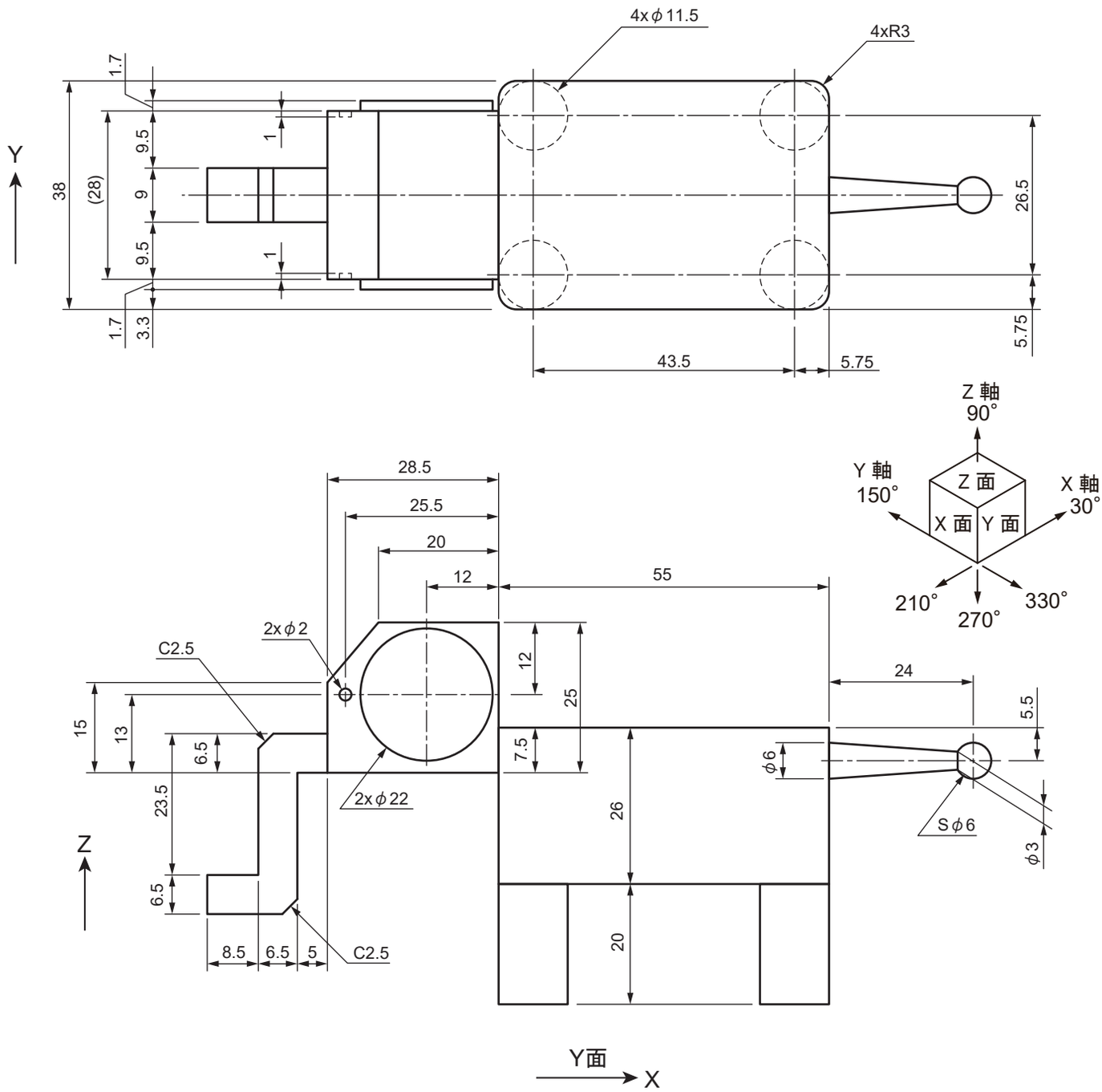
4xφ11.5
4xR3
1.7
9.5
1
38
(28)
9
9.5
1
1.7
3.3
26.5
5.75
43.5
5.75
Y
Z 軸
90°
Y 軸
150°
X 軸
30°
Z 面
X 面
Y 面
210°
270°
330°
28.5
25.5
20
12
55
2xφ2
C2.5
12
25
24
5.5
15
13
6.5
7.5
φ6
23.5
2xφ22
26
Sφ6
φ3
Z
6.5
8.5
6.5
5
C2.5
20
Y面
X