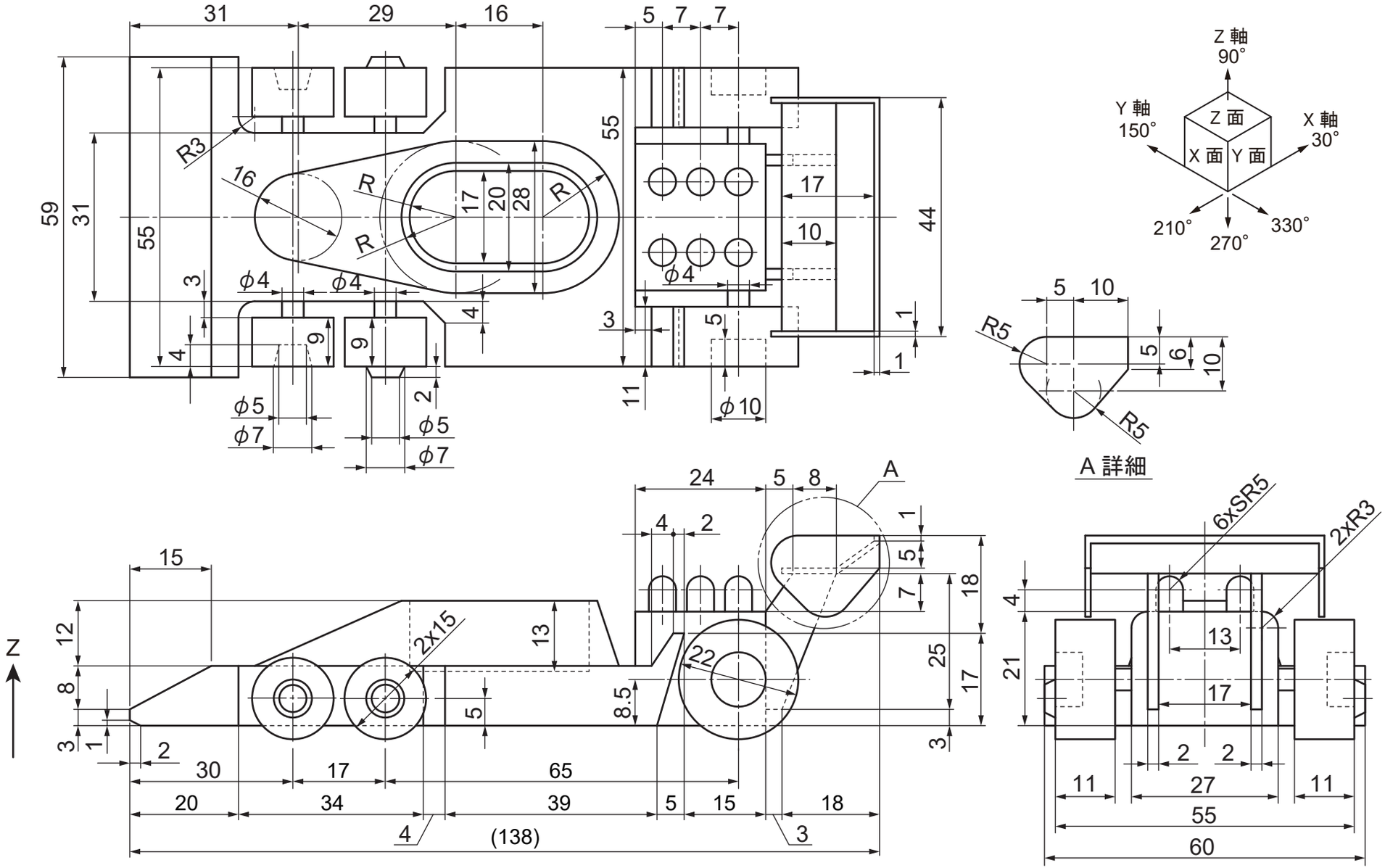
Z 軸
90°
Y 軸
150°
X 軸
30°
Z 面
X 面
Y 面
210°
270°
330°
A 詳細
6xSR5
2xR3
2x15
R3
R5
A
Z
Y 面
X

対面同一形状